# *SDF-250*

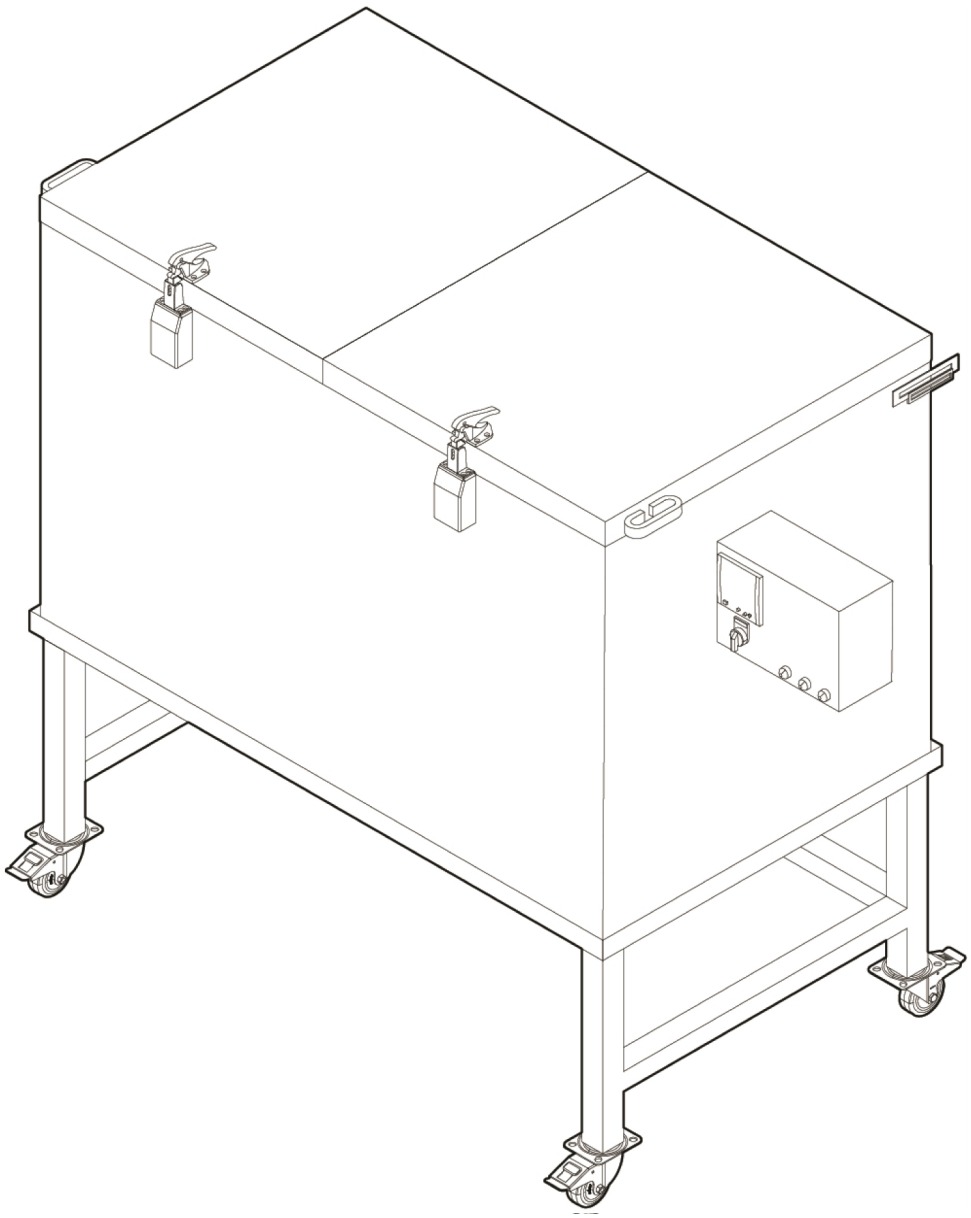

# Brugsvejledning

**Oversættelse af den originale brugsanvisning**

**0448 020 001 DK 20261106**

## EU DECLARATION OF CONFORMITY

According to
The Low Voltage Directive 2014/35/EU, entering into force 20 April 2016
The Machinery Directive 2006/42/EC, entering into force 17 May 2006

**Type of equipment**
Electrode Oven

**Type designation**
PSE-5, PSE-10, SDE-50, SDE-100, SDE-250, SDF-50, SDF-250

**Brand name or trademark**
ESAB

**Manufacturer or his authorised representative**
**Name, address, and telephone No:**
**ESAB Group Inc.**
**2800 Airport Road, Denton, TX 76207**
Phone: 1-800-372-2123

**The following harmonised standard in force within the EEA has been used in the design:**

| |
|---|
| EN 60335-2-36 Electrical appliances – Safety Part 2-36: Particular requirements for commercial electric cooking ranges, ovens, hobs and hob elements. |
| EN 60204-1:2018 Safety of machinery – Electrical equipment of machines – Part 1: General requirements. |
| EN ISO 12100 Safety of machinery – General principles of design – Risk assessment and risk reduction |

**Additional Information:**
Restrictive use, Class A equipment, intended for use in location other than residential.

**By signing this document, the undersigned declares as manufacturer, or the manufacturer's authorised representative established within the EEA, that the equipment in question complies with the safety requirements stated above.**

| **Date** | **Signature** | **Position** |
|---|---|---|
| 2023-02-08 | Carlos De Lima | Global R&D Standards Expert |

CE 2023

**1 SIKKERHED** ..... **4**
**1.1 Betydning af symboler** ..... **4**
**1.2 Sikkerhedsforanstaltninger** ..... **4**
**2 INDLEDNING** ..... **5**
**2.1 Ovnens anvendelse og formål** ..... **5**
**3 TEKNISKE DATA** ..... **6**
**4 DRIFT** ..... **7**
**BESTILLINGSNUMRE** ..... **9**
**LEDNINGSDIAGRAM** ..... **10**
**BESTILLING AF RESERVEDELE** ..... **11**

 © ESAB AB 2026

# 1 SIKKERHED

## 1.1 Betydning af symboler

**Som anvendt i denne brugervejledning: Betyder, vær opmærksomhed! Vær på vagt!**

**FARE!**
**Betyder umiddelbar fare, som, hvis den ikke undgås, vil resultere i omgående, alvorlig personskade eller død.**

**ADVARSEL!**
**Betyder potentielle farer, som kan medføre personskade eller død.**

**FORSIGTIG!**
**Betyder farer, som kan medføre mindre personskade.**

**ADVARSEL!**
Før brug skal du læse og forstå brugsvejledningen og følge alle forskrifter på etiketter, din arbejdsgivers sikkerhedsforanstaltninger og sikkerhedsdatabladene (SDS).

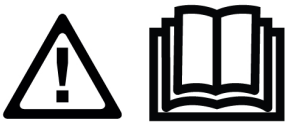

## 1.2 Sikkerhedsforanstaltninger



**ELEKTRISK STØD - Livsfare**

- Enheden skal installeres og jordes i overensstemmelse med brugsvejledningen.
- Rør ikke strømførende dele eller elektroder med bare hænder eller med vådt beskyttelsesudstyr.
- Isolerer dig fra arbejdsemnet og jord.
- Kontroller, at din arbejdsposition er sikker.



**BRANDFARE**

- Brug ikke strømforsyningsledningen, hvis den er knækket, eller hvis der observeres en unormal temperaturvariation (anbefales ikke i henhold til vejledningen/faktabladet) på ovnen, da det kan forårsage brand.
- Sørg for at fjerne brændbare genstande i nærheden af svejsestedet.



**VARM OVERFLADE - Dele kan være brændende varme**

- Rør ikke ved dele med de bare hænder.
- Tillad udstyret at køle af, inden det håndteres, eller der udføres arbejde på det.
- Benyt de korrekte værktøjer og/eller isolerede svejsehandsker for at undgå forbrændinger ifm. håndtering af varme dele.


© ESAB AB 2026

# 2 INDLEDNING

## 2.1 Ovnens anvendelse og formål

**SDF-250**-serien af tørre- og opbevaringsovne er store temperaturstyrede kabinetter til svejsepulverflusmiddel i en typisk industriel opsætning. De er designet til praktisk tilføjelse af materiale fra oven og fjernelse af svejseflusmiddel i bunden. Den brugervenlige digitale styreenhed indstiller og regulerer temperaturen over et bredt område til bagning, tørring og opbevaring. Elektriske varmeapparater, der er indbygget i væggene, opvarmer flusmidlet jævnt uden omrøring eller flusdrejning. Kraftig isolering, robust industrielt design, udvendige overflader med elektrostatisk maling og kraftige låsbare hjul gør disse ovne til en fremragende investering med henblik på langvarig brugervenlighed.

 © ESAB AB 2026

# 3 TEKNISKE DATA

| | SDF-250 |
|---|---|
| **Maks. kapacitet** | 250 kg (551 lbs.) |
| **Spænding** | 3-faset 380-415 V |
| **Frekvens** | 50/60 Hz |
| **Udgang** | 7500 W |
| **Temperatur** | Op til 400 °C (752 °F) digital termostat |
| **Udvendige mål (L*B*H, cm)** | 162 × 82 × 145 |
| **Vægt (uden elektroder)** | 230 kg (507 lbs.) |

**BEMÆRK!**
Ovnens opvarmningstemperatur kan indstilles fra omgivende temperatur til 400 °C.


© ESAB AB 2026

# 4 DRIFT

**BEMÆRK!**
Kontroller, at de tekniske specifikationer på produktet svarer til den elektriske strømforsyning i dit netværk.

Kontroller spændingen og frekvensoplysningerne samt at der ikke er nogen fejl, der vil påvirke betjeningen af produktet.

**ADVARSEL!**
Når ovnen ikke er i brug, skal du dreje tænd/sluk-knappen til positionen "O" og tage strømstikket ud af stikkontakten.

- Sæt stikket til ovnens strømkabel i en stikkontakt som anbefalet i den tekniske information. Sørg for, at stikkontakten passer til den type stik, der anvendes til ovnen.
- Lås døren efter den nødvendige mængde flusmiddel er blevet tilføjet (op til 250 kg).
- Tænd for ovnen ved at dreje tænd/sluk-knappen til positionen "I" på ovnens kontrolpanel.
- Når strømmen er tændt, vil enten 1Φ eller 3Φ tre grønne kontrollamper, afhængigt af typen af din ovn. Hvis lamperne ikke lyser, skal du kontrollere strømforbindelsen. Se nedenstående billede.

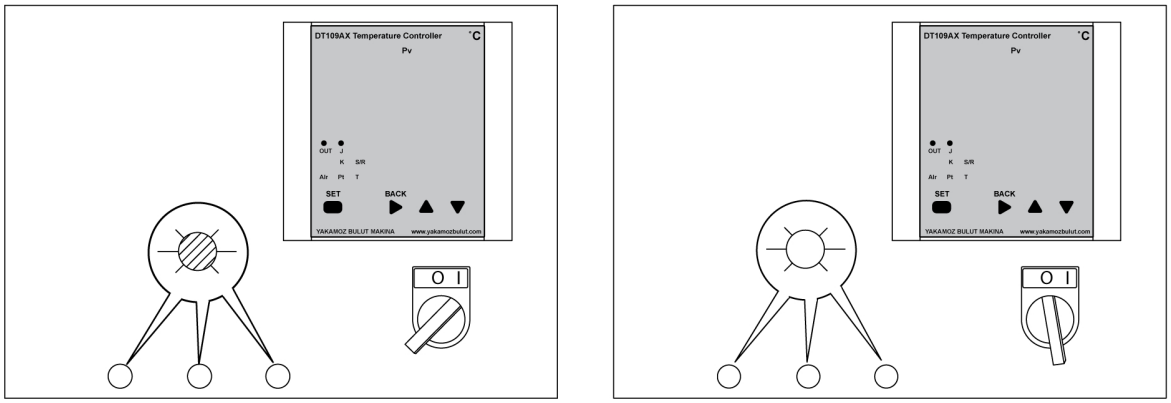


- Indstilling af den ønskede temperatur
  - Når enheden tændes, viser styreenhedens display den aktuelle temperatur og den indstillede bagetemperatur.
  - Tryk på knappen SET, og hold den nede i 2 sekunder for at indstille en anden temperatur. Brug op- og ned-tasterne til at opnå den ønskede indstillede temperatur. Når styreenhedens display viser den ønskede temperatur, skal du trykke på tasten SET igen.
  - Ovnen opvarmes til den indstillede temperatur. Når ovnen når den indstillede bagetemperatur, stopper opvarmningen, og den grønne lampe slukker. Når temperaturen falder til under den indstillede bagetemperatur, starter opvarmningen automatisk, og den grønne lampe tændes.


© ESAB AB 2026

- Åbn luftfugtighedsudløserventilen øverst under følgende betingelser. Ventilen frigiver varm udstødningsrøg og lader fugt slippe ud.
  - Under bageprocessen.
  - Før du åbner døren.

**BEMÆRK!**
Brug en standardhandske EN 407, før du åbner ventilen.

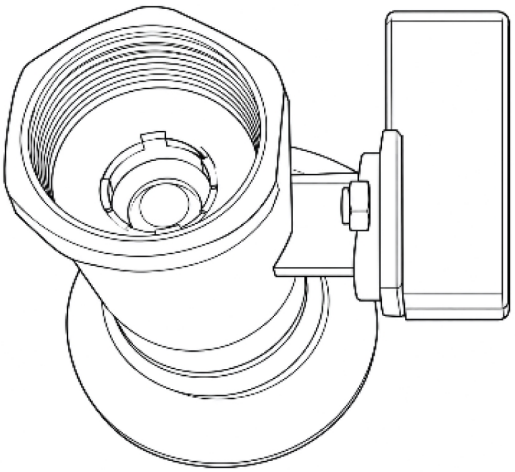




**BEMÆRK!**
Udskift filteret hver 6. måned. Udskift det oftere , hvis det anvendes hyppigt , eller hvis forureningsniveauet er højt.

- Luk luftfugtighedsudløserventilen øverst, når opvarmningscyklussen er færdig.
- For at anvende svejsepulveret skal du placere en spand med en højde på 40-50 cm (15-19 tommer) og en kapacitet på ca. 20-25 liter (5-6 gallon) under ovnens udløb. Træk forsigtigt i den nederste arm for at tømme pulveret ned i spanden. Når spanden er fuld, eller der er fjernet nok flusmiddel, skubbes armen tilbage.

**BEMÆRK!**
Brug en standardhandske EN 407, før du åbner ventilen.

 © ESAB AB 2026

# BILAG

## BESTILLINGSNUMRE

| Ordering number | Denomination | Type | Notes |
|---|---|---|---|
| 0700 100 000 | Stationary submerged arc welding powder drying oven | SDF-250 | Three phase 380-415 V AC 50/60 Hz |

Tekniske dokumentation er tilgængelig på internet på adressen: **www.esab.com.**


© ESAB AB 2026

# LEDNINGSDIAGRAM

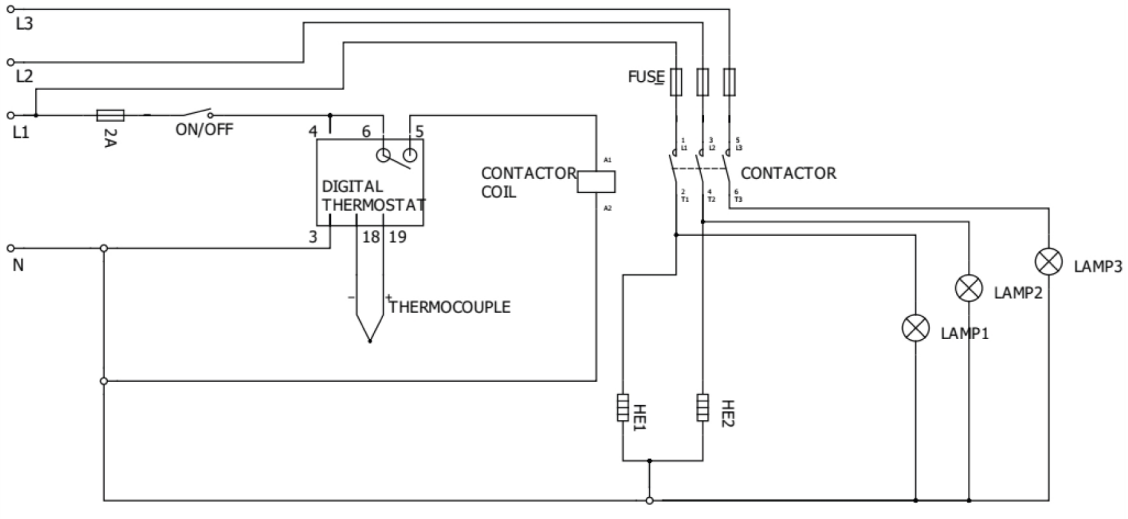


 © ESAB AB 2026

# BESTILLING AF RESERVEDELE

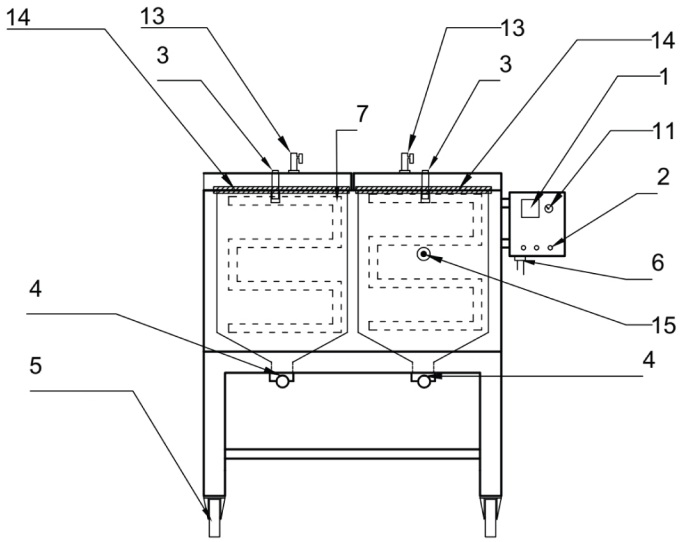


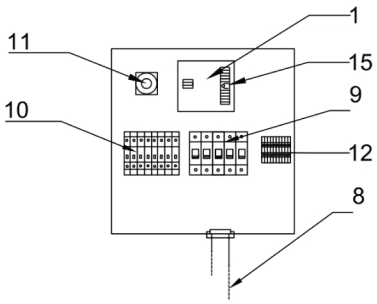


| Item no. | Qty. | Ordering number | Description | Notes |
|---|---|---|---|---|
| 1 | 1 | 0700 100 002 | Digital thermostat | DT-109A |
| 2 | 3 | 0700 100 003 | Signal lamp | 220 V |
| | 3 | 0700 100 004 | Signal lamp | 110 V |
| 3 | 1 | 0700 100 006 | Door handle | |
| 4 | 1 | 0700 100 07 | Puller arm | |
| 5 | 2 | 0700 100 008 | Castors without brake | Back |
| | 2 | 0700 100 009 | Castors with brake | Front |
| 6 | 1 | 0700 100 031 | Cable gland | |
| 7 | 2 | 0700 100 011 | Heating element | 220 V |
| | 2 | 0700 100 012 | Heating element | 110 V |
| 8 | 1 | 0700 100 013 | Power cable with plug | CEE 5x32 A 400 V plug |
| | 1 | 0700 100 014 | Power cable with plug | 110 V |
| 9 | 1 | 0700 100 015 | Fuse (automatic) | 10 A |
| | 1 | 0700 100 016 | Fuse (automatic) | 2 A |
| 10 | 1 | 0700 100 017 | Contactor 220V UNI | 220 V |
| | 1 | 0700 100 023 | Contactor 110C UNI | 110 V |
| 11 | 1 | 0700 100 018 | Power switch | |
| 12 | 1 | 0700 100 019 | Terminal | |
| 13 | 1 | 0700 100 020 | Air valve | |
| 14 | 1 | 0700 100 164 | Fiberglass wick | SDF-250 |
| 15 | 1 | 0700 100 165 | Thermocouples | |

 © ESAB AB 2026

# A **WORLD** OF **PRODUCTS** AND **SOLUTIONS.**



**Du kan finde kontaktoplysninger på esab.com**

**ESAB AB, Lindholmsallén 9, Box 8004, 402 77 Gothenburg, Sweden, Phone +46 (0) 31 50 90 00**

manuals.esab.com